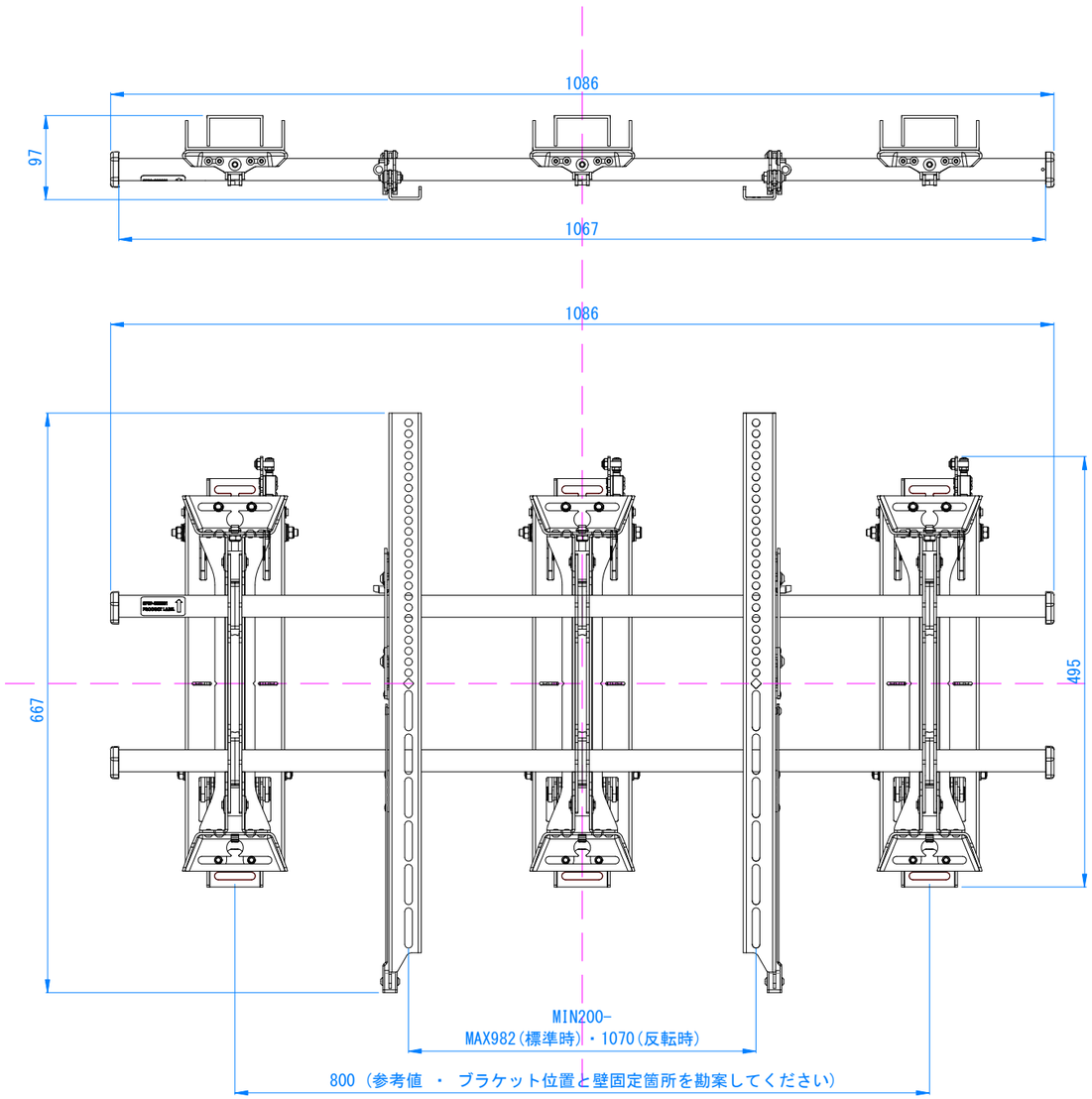

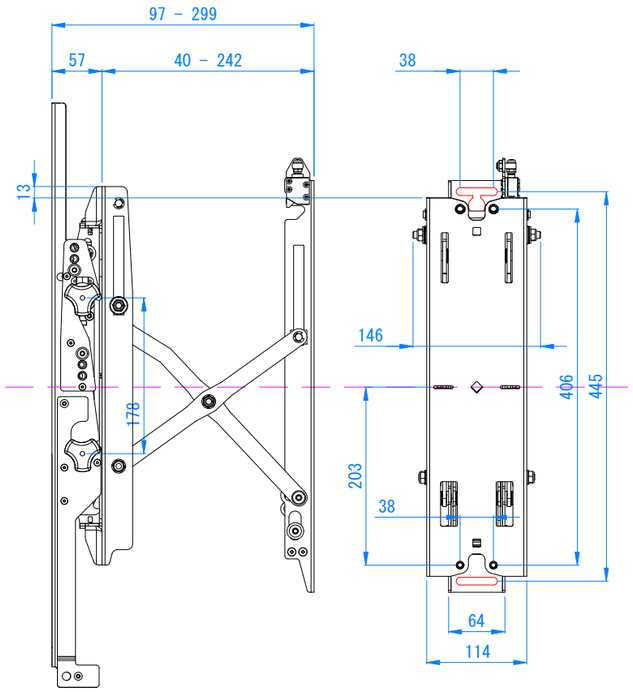

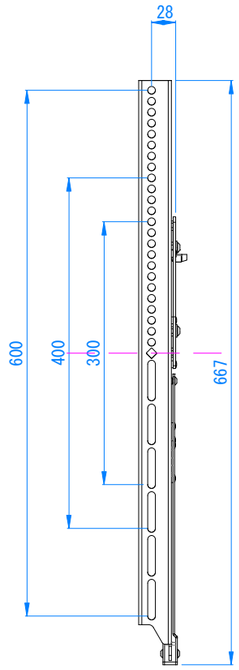

単位 ： mm

製品仕様書	
製品名称	FPDマウント傾斜角固定タイプ
製品型番	XSM1U-XVK
外形寸法	1086 x 667 x 97 – 299 (mm)
重量	20.6 (kg)
耐荷重	90.7 (kg)
主な材質	スチール
塗色	黒
付属品	ディスプレイ取り付けビス
作成日	Sep.28.2026
修正日	
図面番号	05-0523-01
	株式会社 AVC 映像センター AUDIO VISUAL COMMUNICATIONS LTD.