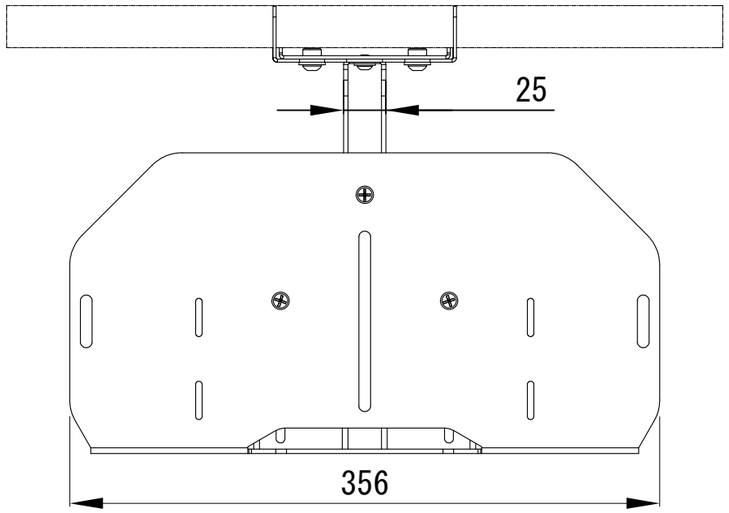

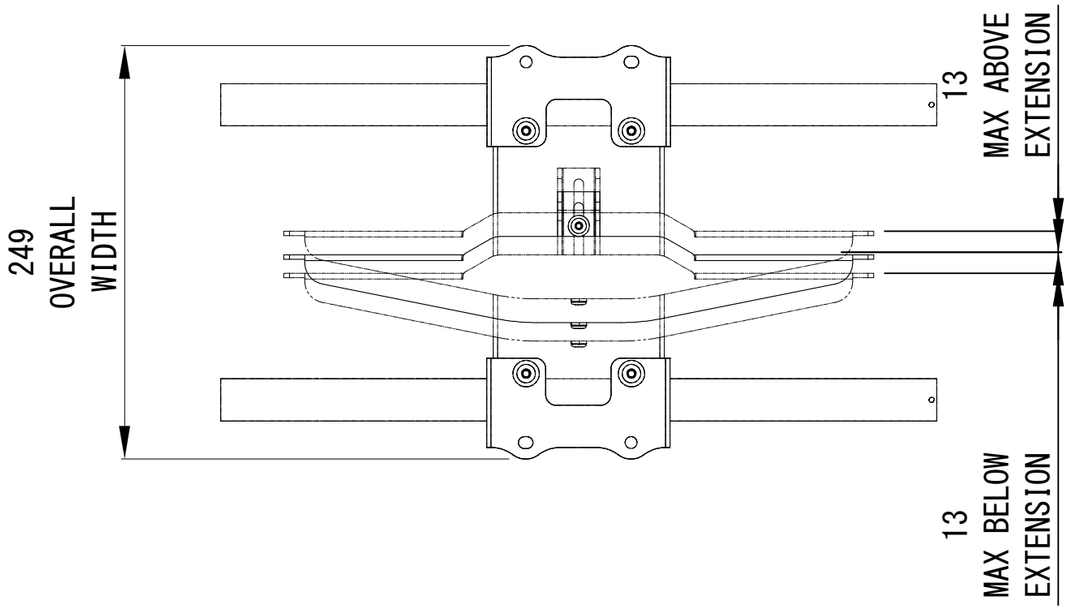

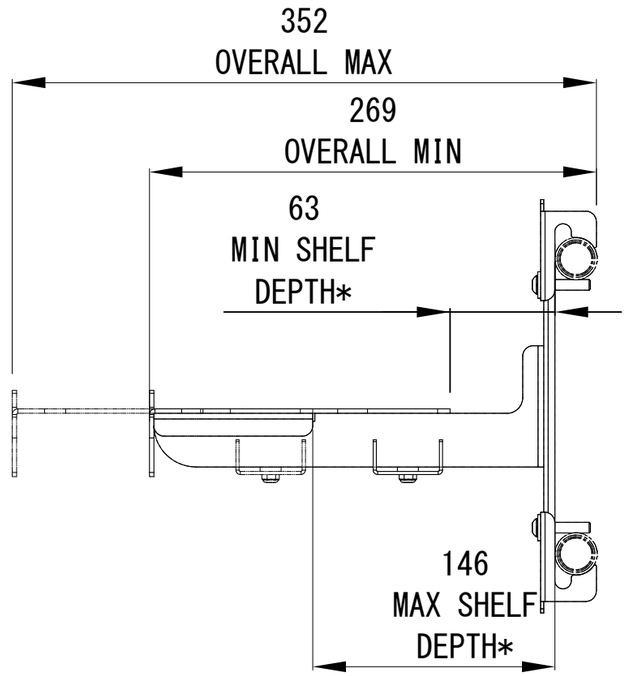

単位:mm

	型番	作成日	修正日	図面番号
AVC 株式会社 映像センター AUDIO VISUAL COMMUNICATIONS LTD.	CHIEF FCA821	2016.08.25		05-0231-00