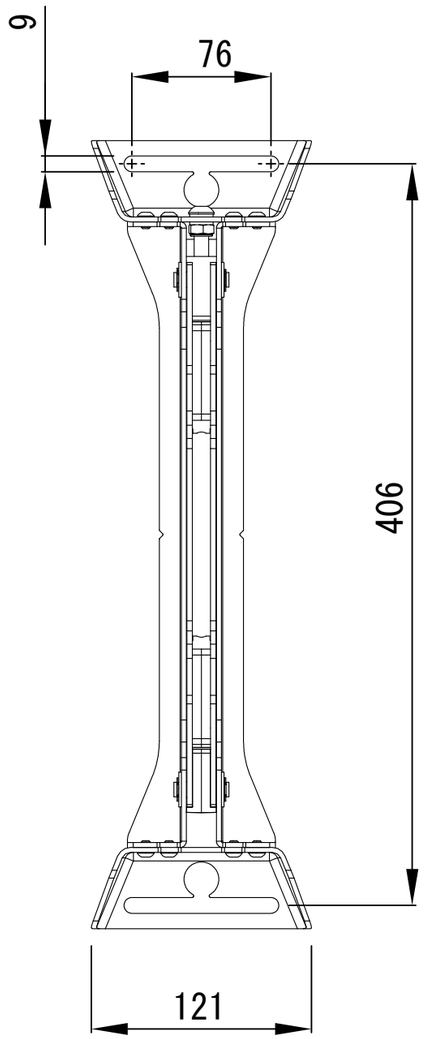

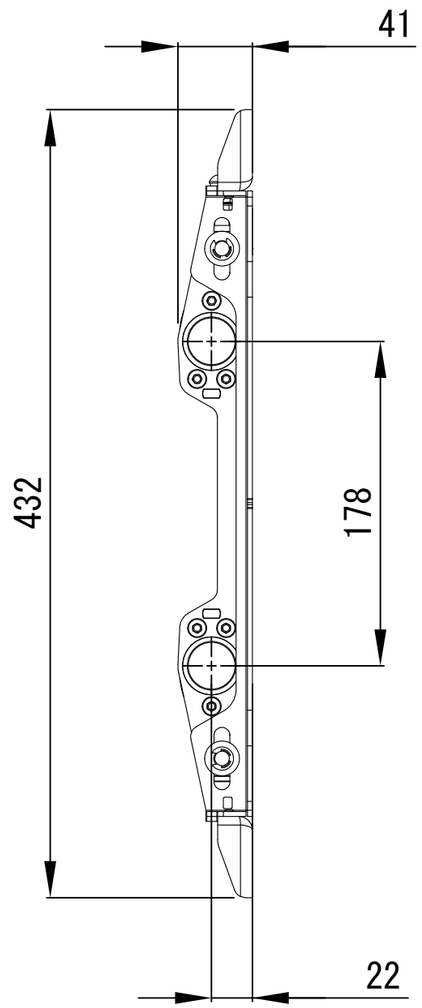

単位：mm

	型番	作成日	修正日	図面番号
株式会社 映像センター AUDIO VISUAL COMMUNICATIONS LTD.	CHIEF PAC715	2016.08.25		05-0046-01